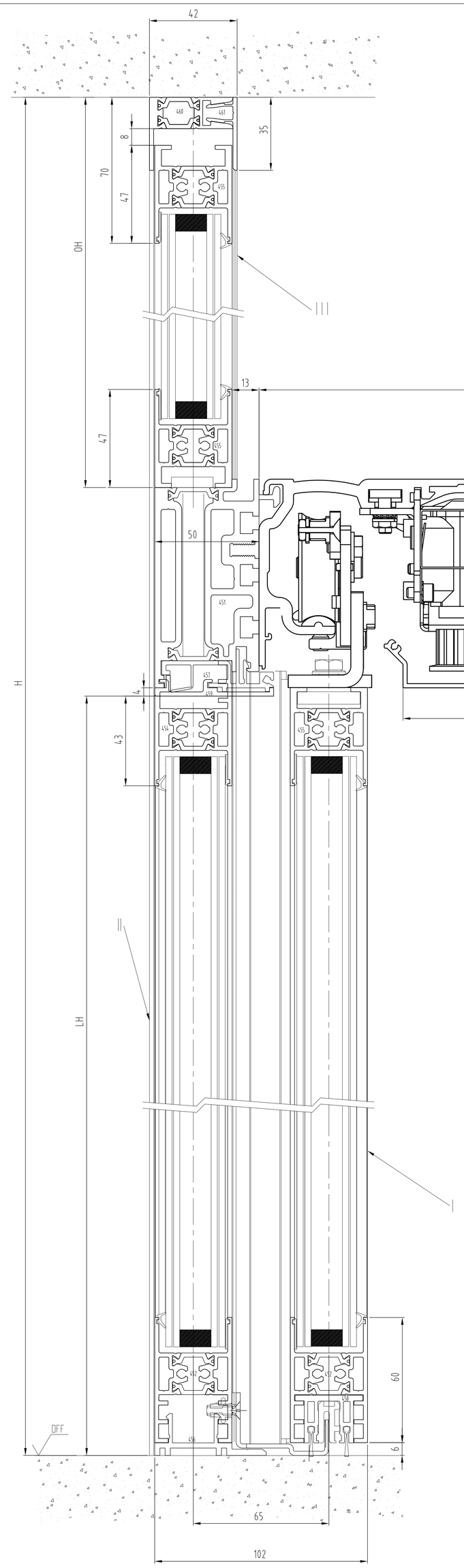

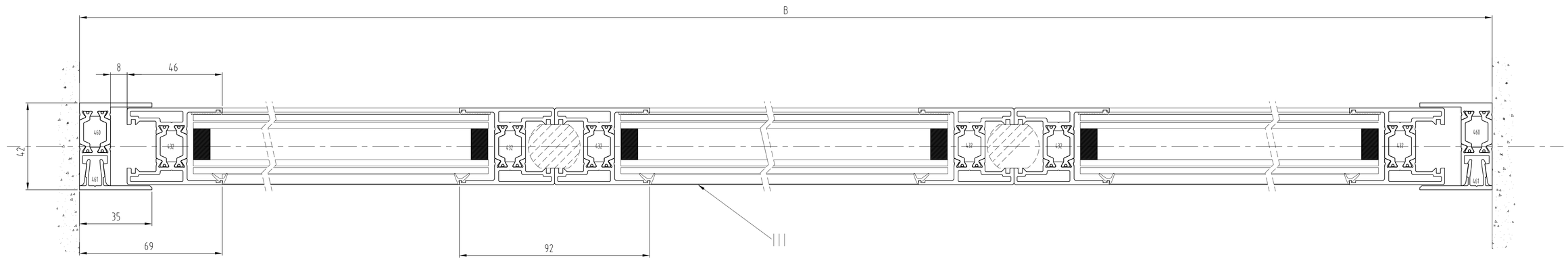

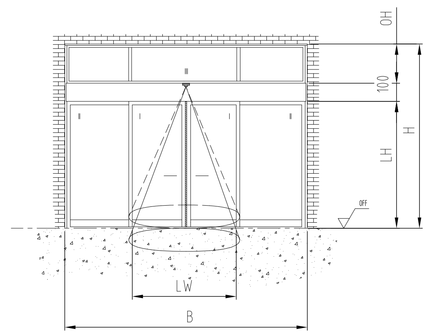

I	Tuerfluegel / door leaf
II	Seitenteil / side screen
III	Oberlicht / fanlight
OFF	Oberkante Fertigfussboden / finished floor level
LW	Durchgangsweite / opening width
B	Anlagenaussenmass / structural width
LH	Durchgangshoehe / opening height
OH	Oberlichthoehe / fanlight hight
H	Anlagenhoehe / structural height
LM	Aluminiumtraeger / Aluminium girder
	Hinweise / notes
X	Laut DIN 18650 und Bau- und Pruefgrundsetzen fuer autom. Tueren darf dieses Mass nur 4 - 8 mm betragen In accordance to DIN 1850 and other regulation for doors X must not be more than 4 - 8 mm
	Alle dreistelligen Profilnummern beginnen mit "325" All three-digit profile numbers starting with "325"
	Gebogene Scheben richtungsgleich setzen Bended panes in same direction mounted

Standard / FST-2D		Gewicht / weight	
2-fluegelig 2- leaves		2-fluegelig 2- leaves	
Standard FST-2D	LW 800-3000 LW 900-3000	Standard FST-2D	2 x 160 kg 2 x 130 kg
B min. = 2 x LW + 120 (mit Seitenteilen) (with side screens)			

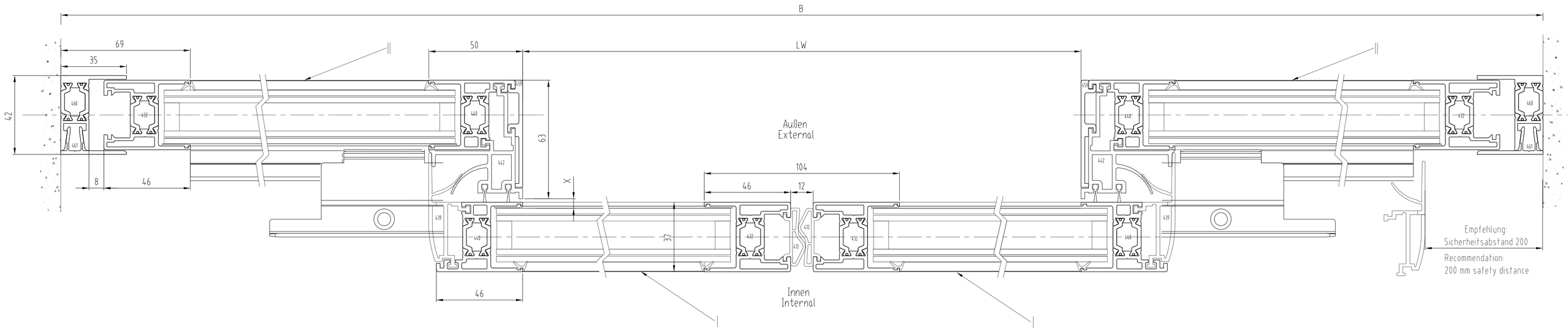

Standard / FST-2D		Gewicht / weight	
1-fluegelig 1- leaf		1-fluegelig 1-leaf	
Standard FST-2D	LW 700-3000 LW 900-1800	Standard FST-2D	1 x 200 kg 1 x 150 kg
B min. = 2 x LW + 80 (mit Seitenteil/ with side screen) ohne Berücksichtigung der Pfostenbreite without consideration of jamp width			

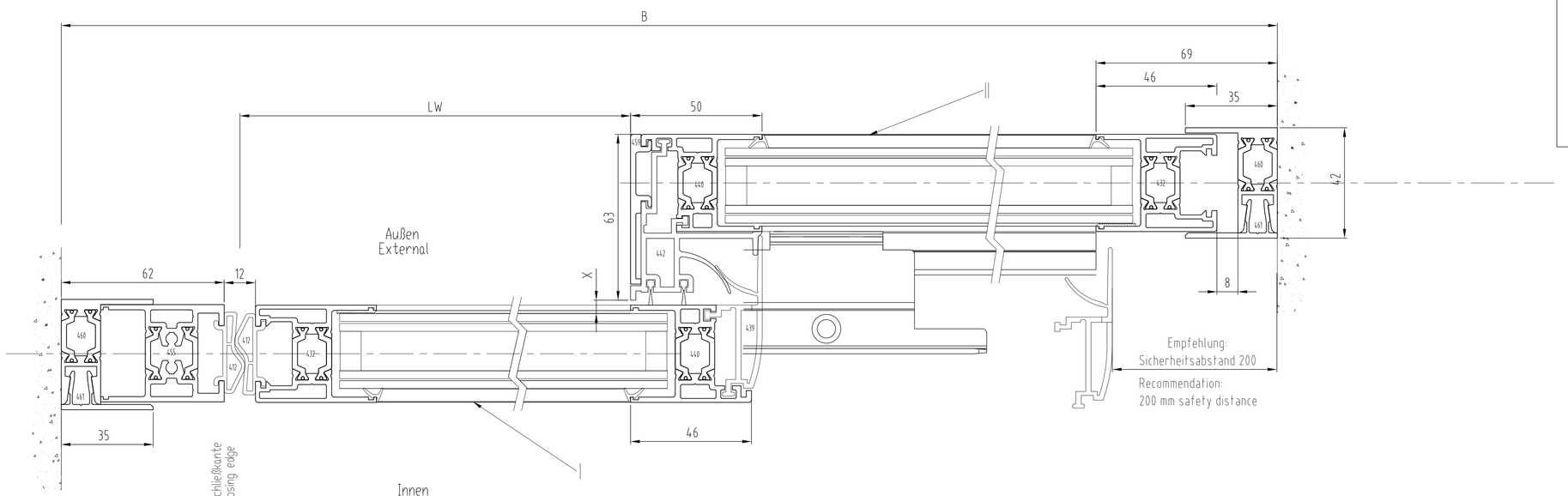

3	–	–	–		Datum/Date	Name	Werkstoff/Material
2	–	–	–	Bearb/Drawn	25.02.2011	BC	×
1	–	–	–	Gepr/Checked	×	×	–
Änd. No.	Änderung Change	Datum/Date	Name	Norm/Used	×	×	

DORMA

Maßstab/Scale 1:1 ×

ES 200

Sliding door ST FLEX Green

with side screens - surface mounted

Zeichnung-Nr/Drawing-No. × | Var. | Art/Typ | Zust/Cond | Blatt/Sheet 1 von/of 1

ST FLEX Green with side screens surface mounted 02.2011

Var.: 00

© DORMA GmbH+Co.KG (DE) Ennepetal

Ausgabe/Issue ×

Format A0

Ersatz/Replacem. ×

Weitergabe sowie Vervielfältigung dieser Unterlage, Verwertung und Mitteilung ihres Inhalts nicht erlaubt soweit nicht ausdrücklich zugestanden. Zuwiderhandlungen verpflichten zu Schadenersatz. Alle Rechte für den Fall der Patenterteilung oder Gebrauchsmustereintragung vorbehalten.